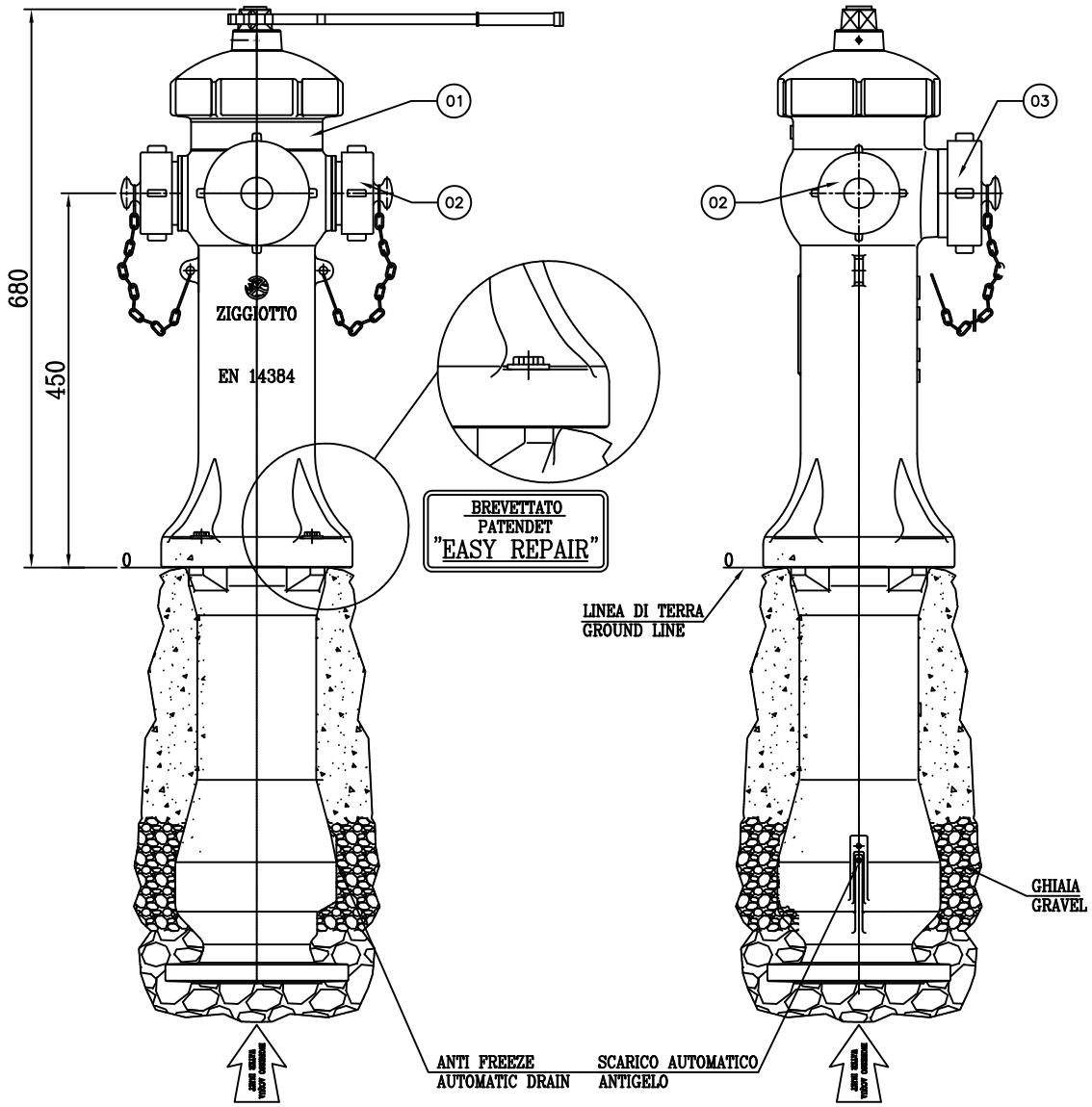

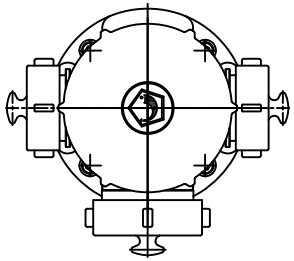

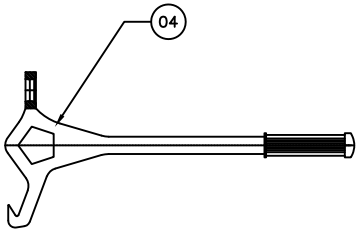

LEGEND

1- PILLAR HYDRANT IN GG25
2- N° 2 OUTLET DN45/70 WITH CAP AND CHAIN
3- N° 1 OUTLET DN100 WITH CAP AND CHAIN
4- HYDRANT WRENCH

CHARACTERISTICS

- MAX. OPERATING PRESSURE:1,6 MPa
- TEST PRESSURE: 2,5 MPa
- TOTAL WEIGHT: 110 Kg
- BREAK SYSTEM "EASY REPAIR" (PATENDET)

PAINTING

- ABOVE GROUND: RED RAL 3000 EPOXY PUNDER
- UNDERGROUND: BLACK EPOXY PUONDER

LEGENDA

1- IDRANTE A COLONNA
2- N° 2 USCITE DN45/70 TAPPO E CATENA
3- N° 1 USCITA DN100 TAPPO E CATENA
4- CHIAVE DI MANOVRA (OPZIONALE)

CARATTERISTICHE

- MAX. PRESSIONE DI ESERCIZIO:1,6 MPa
- PRESSIONE DI COLLAUDO: 2,5 MPa
- PESO TOTALE: 110 Kg
- SISTEMA DI ROTTURA "EASY REPAIR" (BREVETTATO)

VERNICIATURA

- ESTERNA: ROSSO RAL 3000 POLVERI EPOSSIDICHE
- INTERNA: NERO POLVERI EPOSSIDICHE

Configurazione ammissibili degli attacchi di uscita

	Numero di attacchi UNI 810		
DN	A=70	B=100	Posizioni
080	2	–	A A
100	2	1	A A B
100	2	–	A A
150	2	1	A A B
150	3	1	A A A B
150	2	–	A A

TOLLERANZE / TOLERANCES							
LUNGHEZZA / LENGTH	ANGOLI / ANGLES	SMUSSI / BEVELS	RAGGI / RADIUS	INDICE	NATURA DELLA MODIFICA	DATA	FIRMA
UNI – ISO 27168 m				DENOMINAZIONE / DENOMINATION: IDRANTE SOPRAS. GARDA UNI EN 14384 TIPO C (OVER GROUND HYDRANT)			
FORI/ HOLES H13	ALBERI/ SHAFTS H13						
E	SCALA / SCALE 1:6 SU (A3)	MATERIALE / MATERIAL		DISEGNATO/ DRAWN DM L	DATA 06/11/06	FIRMA	
ZIGGIOTTO & C. RONCO ALL'ADIGE VERONA - ITALIA		DUREZZA / HARDNESS	PESO / WEIGHT	VERIFICATO/CONTROLLED	DATA	FIRMA	
		RESISTENZA / STRENGTH	TRATTAMENTO/TREATMENT	CODICE / CODE sch–ART2 REV.1			

A termini di legge è vietato l'uso, la divulgazione e la riproduzione senza l'autorizzazione scritta della ZIGGIOTTO & C.

K:\Disegni\D. Mat. Def.\Schede Sezioni\sch–ART2 REV.0