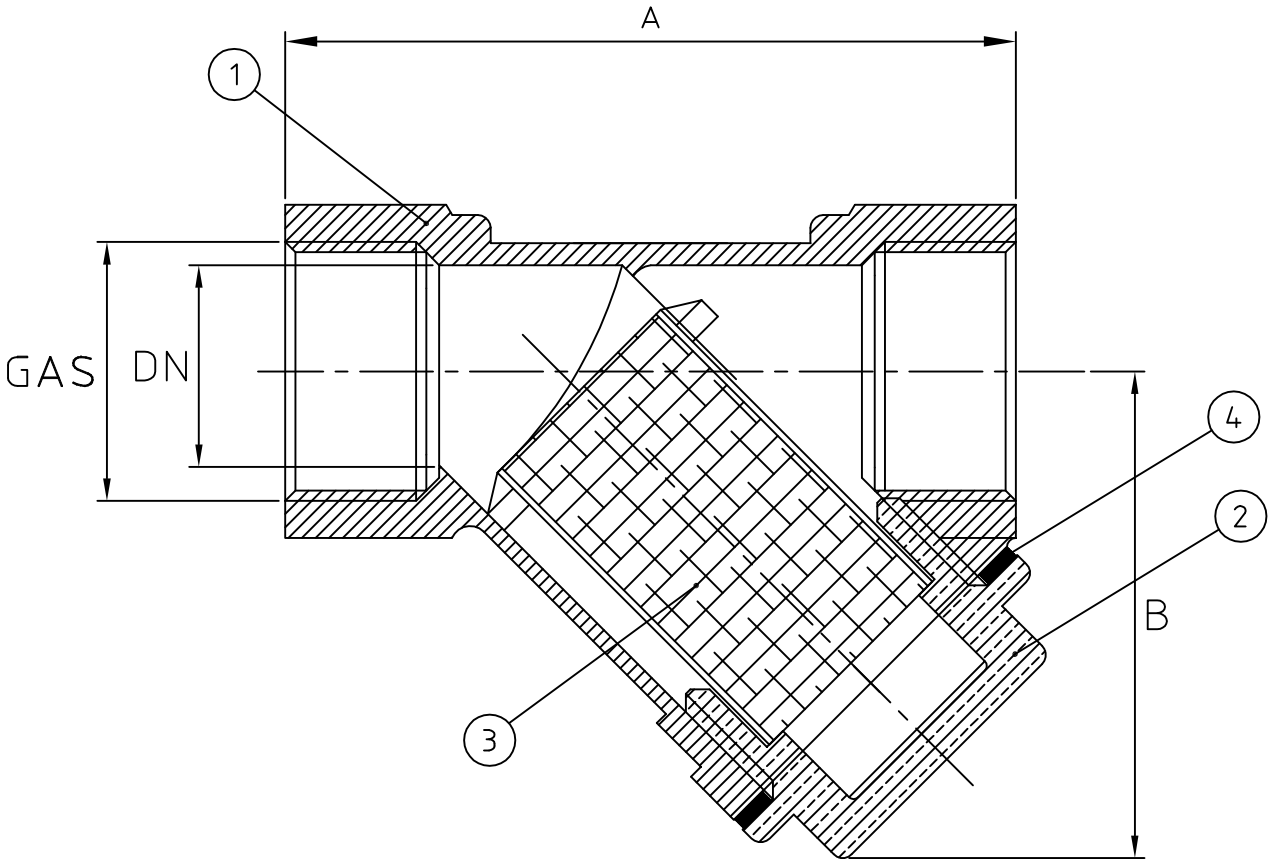

DIMENSIONI / DIMENSIONS

A	55	58	71	88	97	107	127	146	166	226
B	40	40	50	60	68	75	90	100	118	178
DN	10	15	20	25	32	40	50	65	80	100
GAS	3/8"	1/2"	3/4"	1"	1"1/4	1"1/2	2"	2"1/2	3"	4"

MISURA	PRESSIONE	TEMPERATURA °C MINIMA	TEMPERATURA °C MASSIMA
3//8"-2"	20 BAR	0	80
2"1/2-4"	16 BAR	0	80

N°	DENOMINAZIONE	MATERIALE		Q.ta
4	GUARNIZIONE TAPPO *GASKET BONNET*	FIBRA *FIBER*	-	1
3	FILTRO *FILTER*	ACCIAIO INOX *STAINLESS STEEL*	AISI 302	1
2	TAPPO *BONNET*	OTTONE *BRASS*	UNI-EN 12165 CW 617 N	1
1	CORPO *BODY*	BRONZO *BRONZE*	BS 1400 LG2 UNI 7013	1

MODIFICHE								
DATA								

MAIOLO RUBINETTERIE

File .dwg: -

TOLLERANZE GENERALI	RACCORDI NON QUOTATI	TRATT. SUPERFICIALE	N. DISEGNO	REVISIONE
±0.1	R0.5	-		0
COD. ARTICOLO	**MATERIALE**	**TRATTAMENTO**	**DISEGNATO**	**APPROVATO**
102	-	-	-	

DENOMINAZIONE
FILTRO BRONZO Y ART.102
BRONZE Y PATTERN FILTER ART. 102
COMPONENTI / COMPONENTS

PESO	DATA
-	-
SCALA	
-	

Il presente disegno è di proprietà della MAIOLO RUBINETTERIE ogni riproduzione e comunicazione a terzi è vietata a termini di legge